СБ

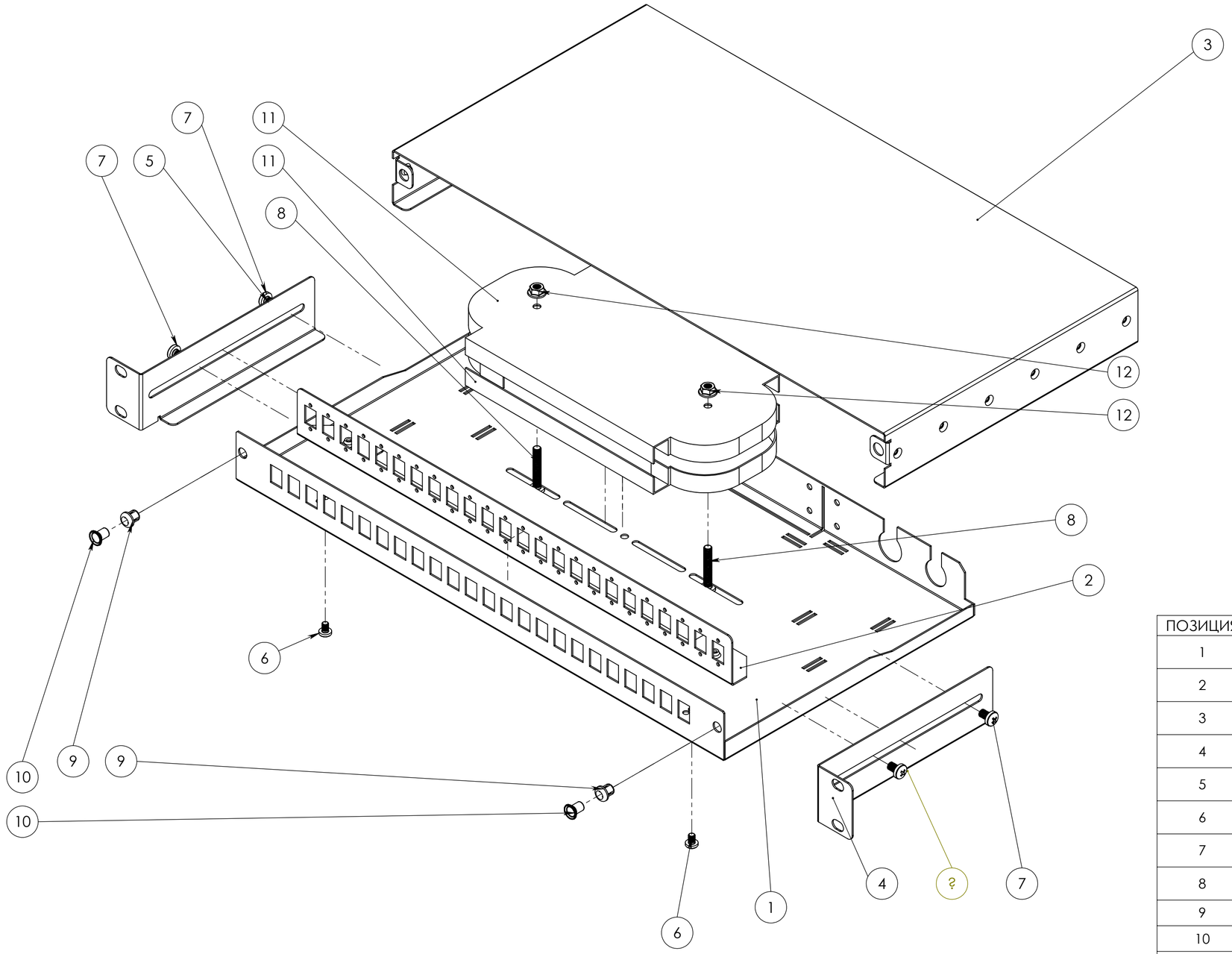

ПОЗИЦИЯ	ОБОЗНАЧЕНИЕ	ОПИСАНИЕ	К-ВО
1	1 основание UA-FOP24SCS_S_1_N_1		1
2	5 подставка UA-FOP24SCS_S_1_n_1		1
3	2 крышка UA-FOP24SCS_S_1_n_1		1
4	3 кронштейн UA-FOP24SCS_S_1_n_1		1
5	4 кронштейн UA-FOP24SCS_S_1_n_1		1
6	ISO 7045 - M4 x 6 - Z - 6S		2
7	ISO 7045 - M5 x 8 - Z - 8S		4
8	ISO 7045 - M5 x 30 - Z - 30S		2
9	бонка мама		2
10	бонка папа		2
11	lw-sp-021		2
12	ISO - 4161 - M5 - S		2

СБОРКА

Изм.	Лист	№ докум.	Подп.	Дата
Разраб.				
Пров.				
Т. контр.				
Н. контр.				
Утв.				

Лит.	Масса	Масштаб
	2.22	1:2
Лист 1	Листов 1	

Перв. примен.

Справ. №

Подп. и дата

Инв. № дубл.

Взам. инв. №

Подп. и дата

Инв. № подп.

Файл: Сборка UA-FOP24SCS разнос

Копировал

Формат А2